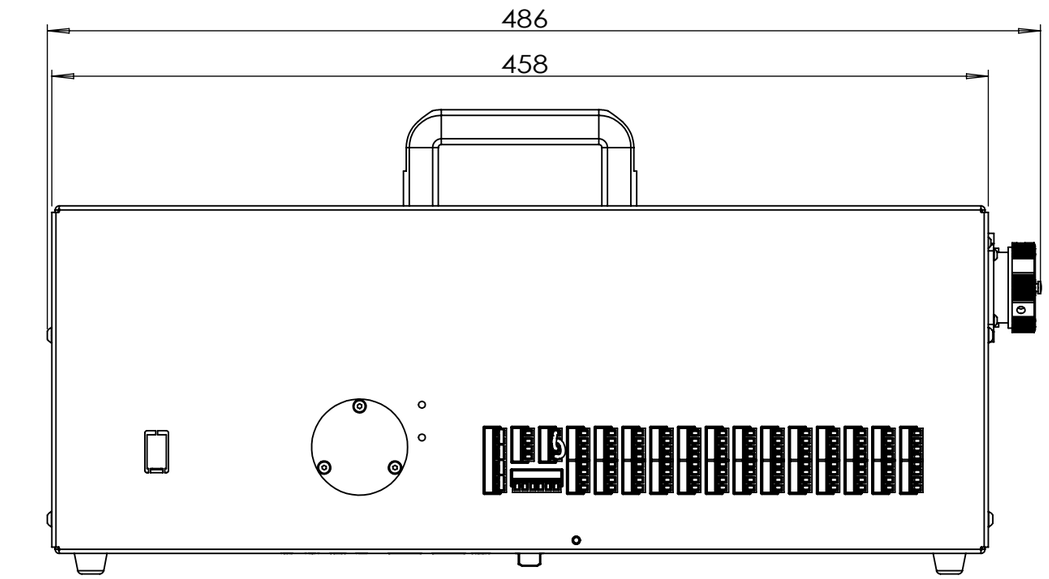

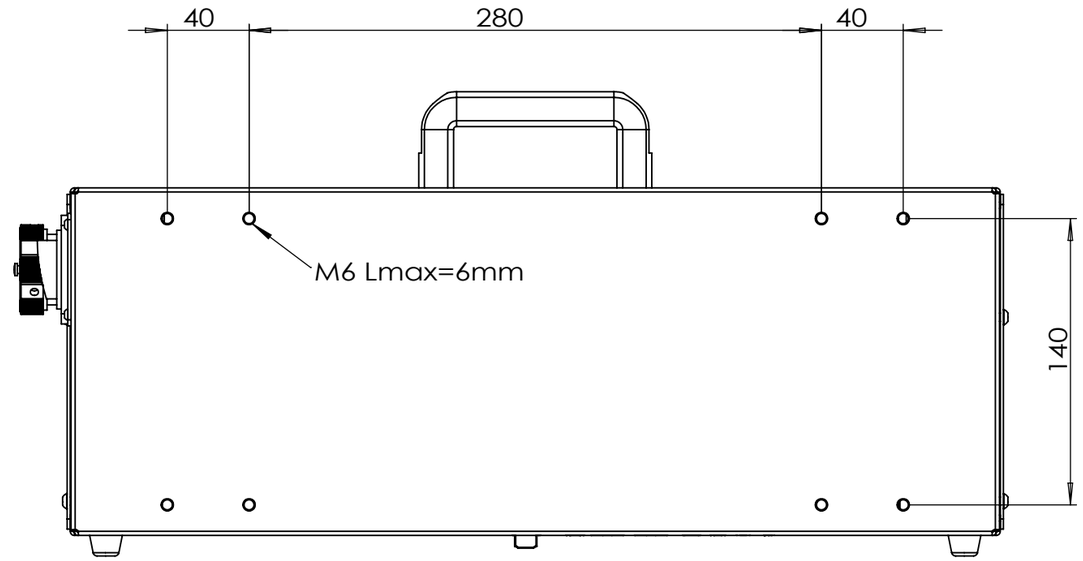

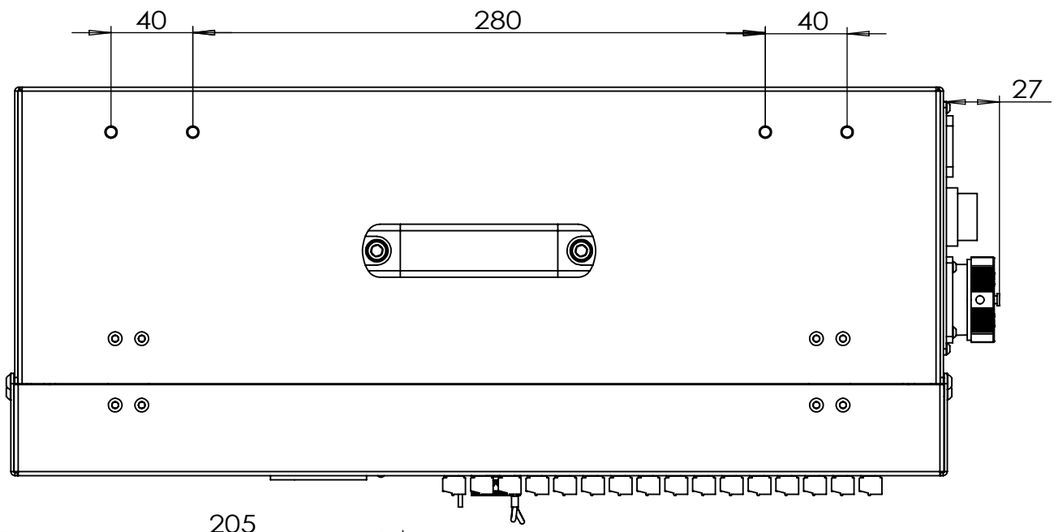

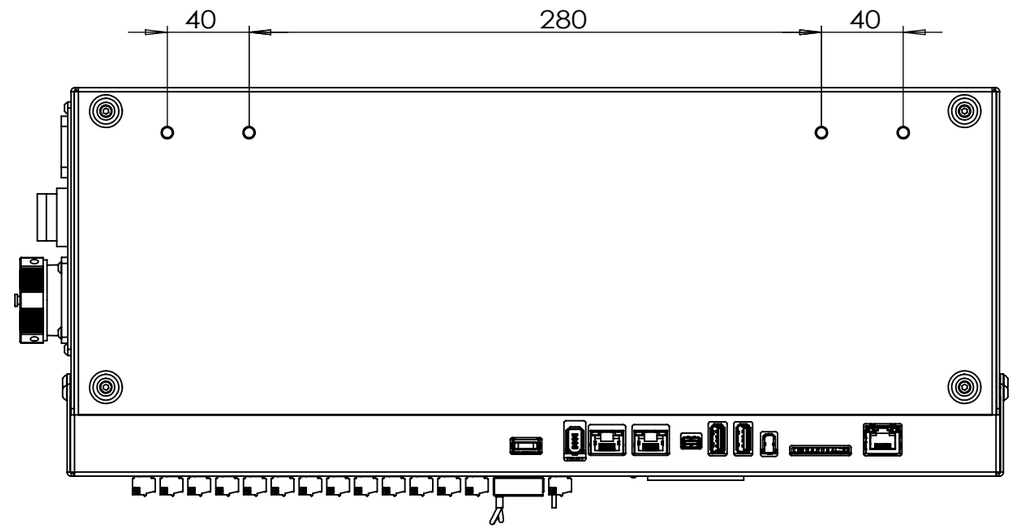

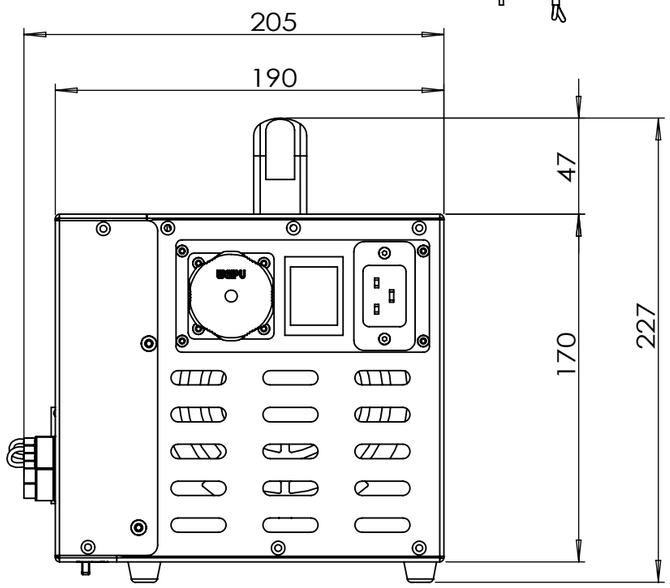

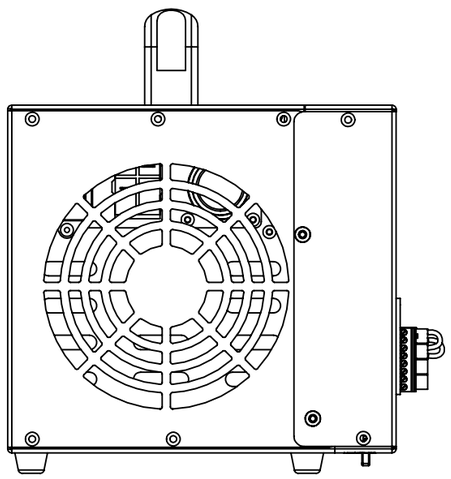

ELITE ROBOTS
艾利特机器人

标题			ERBXCXKON
日期			2024年5月15日
版本	1.1	编号	